bticino

KW4691
KG4691
KM4691

• **Montaggio** • ***Montage*** • **Montagem**
• ***Mounting*** • **Montaje** • ***Монтаж***
• **Montage** • ***Montage*** • التركيب

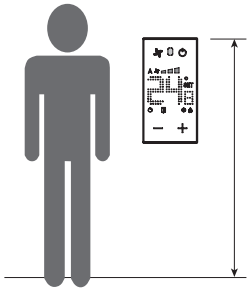

- Altezza installativa
- *Installation height*
- Hauteur d'installation
- *Installationshöhe*
- Altura de instalación
- *Installatiehoogte*
- Altura de instalação
- *Высота установки*
- ارتفاع التركيب

- L'azionamento da remoto può causare danni a persone o cose.
- *Remote operation may cause damage to people or property.*
- L'actionnement à distance peut causer des dommages corporels ou matériels.
- *Die Betätigung von fern kann Personen- oder Sachschäden verursachen.*
- El accionamiento a distancia puede causar daños a personas o cosas.
- *De aansturing op afstand kan persoonlijk letsel of materiële schade veroorzaken.*
- O acionamento à distância pode causar danos às pessoas ou aos bens.
- *Дистанционный пуск может причинить ущерб людям или предметам.*
- يمكن أن يتسبب التشغيل عن بعد في حدوث أضرار للأشخاص والأشياء.

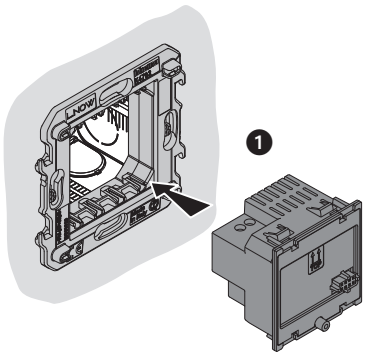

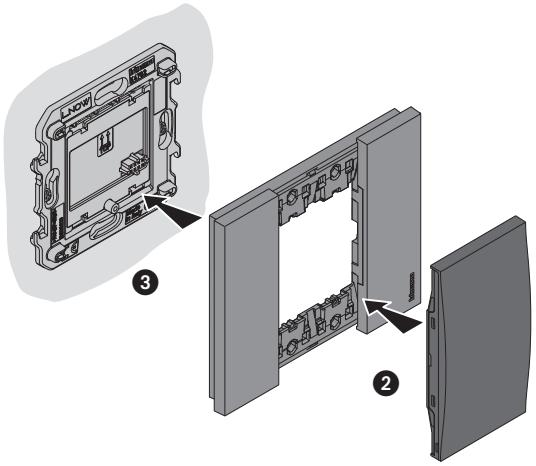

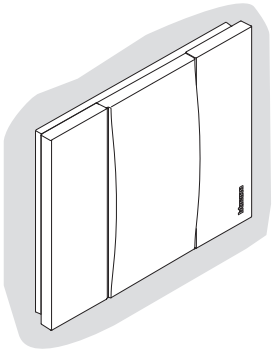

- La base ed il frontale del termostato di ogni singola confezione devono essere installati assieme. Non è prevista una installazione promiscua tra confezioni diverse.
- *The base and the front plate of the thermostat of every individual pack must be installed together. Mixed installation of components from different packs is not allowed.*
- La base et la façade du thermostat de chaque emballage doivent être installées ensemble. Il n'est pas prévu de pouvoir installer des éléments appartenant à des emballages différents.
- *Der Sockel und die Thermostatfront jedes einzelnen Pakets müssen zusammen installiert werden. Eine Mischinstallation zwischen verschiedenen Paketen ist nicht vorgesehen.*
- La base y el frontal del termostato de cada paquete se han de instalar juntos. No se contempla una instalación mixta de paquetes diferentes.
- *De basis en het front van de thermostaat van elke verpakking moeten samen worden geïnstalleerd. Een installatie waarbij onderdelen uit verschillende verpakkingen worden gemengd, is niet voorzien.*
- A base e a frente do termóstato de cada embalagem individual devem ser instaladas juntas. Não está prevista uma instalação mista entre diferentes embalagens.
- *Основание и передняя часть термостата каждого отдельного пакета должны быть установлены вместе. Между различными пакетами не предусмотрена смешанная установка.*
- يجب تثبيت القاعدة والواجهة الأمامية لمنظم الحرارة "الترموستات" لكل عبوة مفردة معًا. لا يجب القيام بالتركيب المختلط بين العبوات المختلفة.

• **Smontaggio** • ***Demontage*** • **Desmontagem**
• ***Disassembling*** • **Desmontaje** • ***Демонтаж***
• **Démontage** • ***Demontage*** • الفكّ

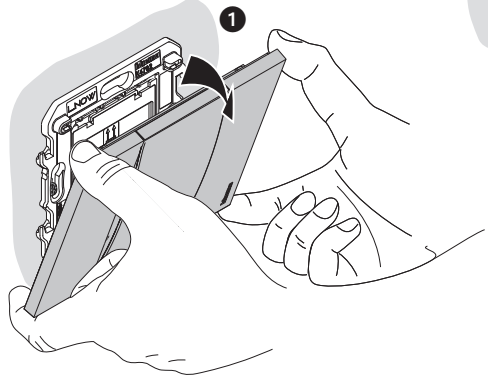

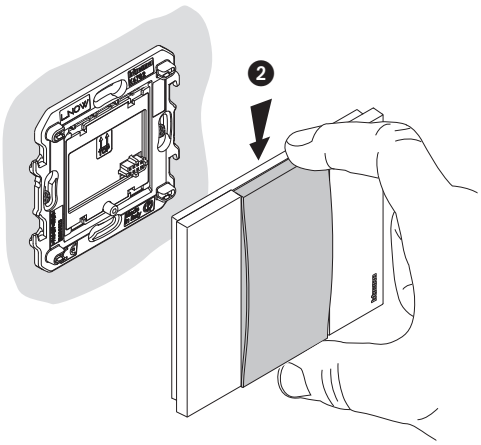

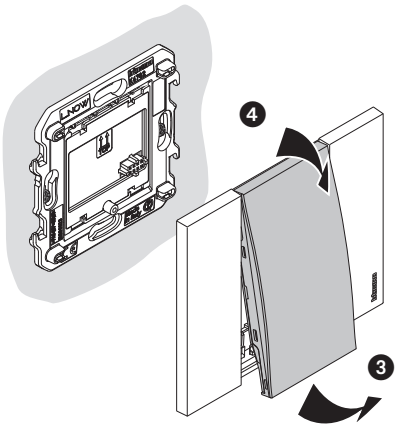

LE10329AC

- Montaggio vite anti-rimozione (opzionale)
- *Anti-tamper screw installation (optional)*
- Montage vis anti-démontage (option)
- *Montage der Abhebeschutzschraube (Option)*
- Montaje tornillo antiextracción (opcional)
- *Montage van de sabotageschroeven (optioneel)*
- Montagem de parafuso anti-remoção (opcional)
- *Монтаж антивибрационного винта (опция)*
- تركيب براغي غير قابلة للإزالة (اختياري)

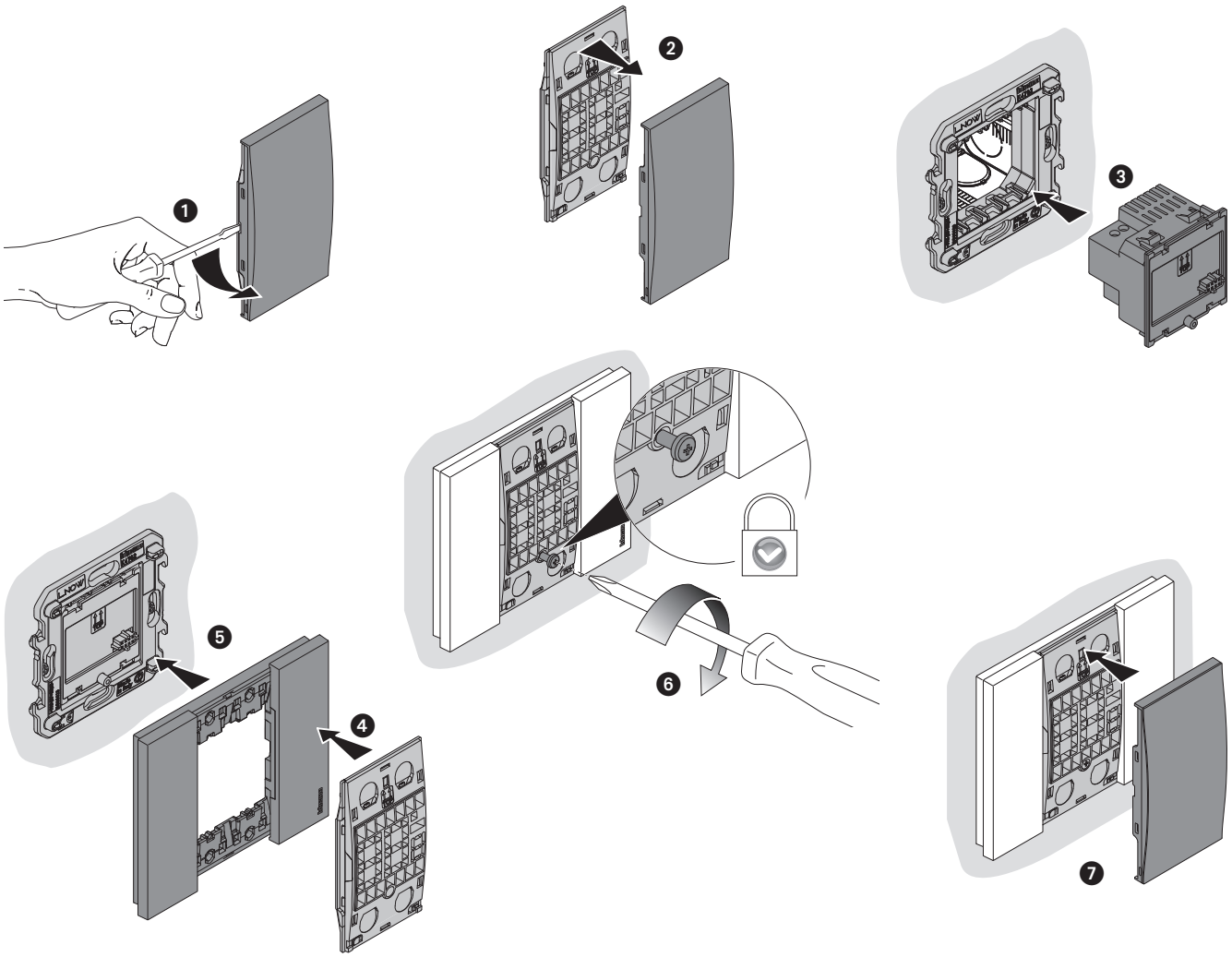

- Smontaggio vite anti-rimozione (opzionale)
- *Anti-tamper screw removal (optional)*
- Démontage vis anti-démontage (option)
- *Demontage der Abhebeschutzschraube (Option)*
- Desmontaje tornillo antiextracción (opcional)
- *Demontage van de sabotageschroeven (optioneel)*
- Desmontagem de parafuso anti-remoção (opcional)
- *Демонтаж антивибрационного винта (опция)*
- فك براغي غير قابلة للإزالة (اختياري)

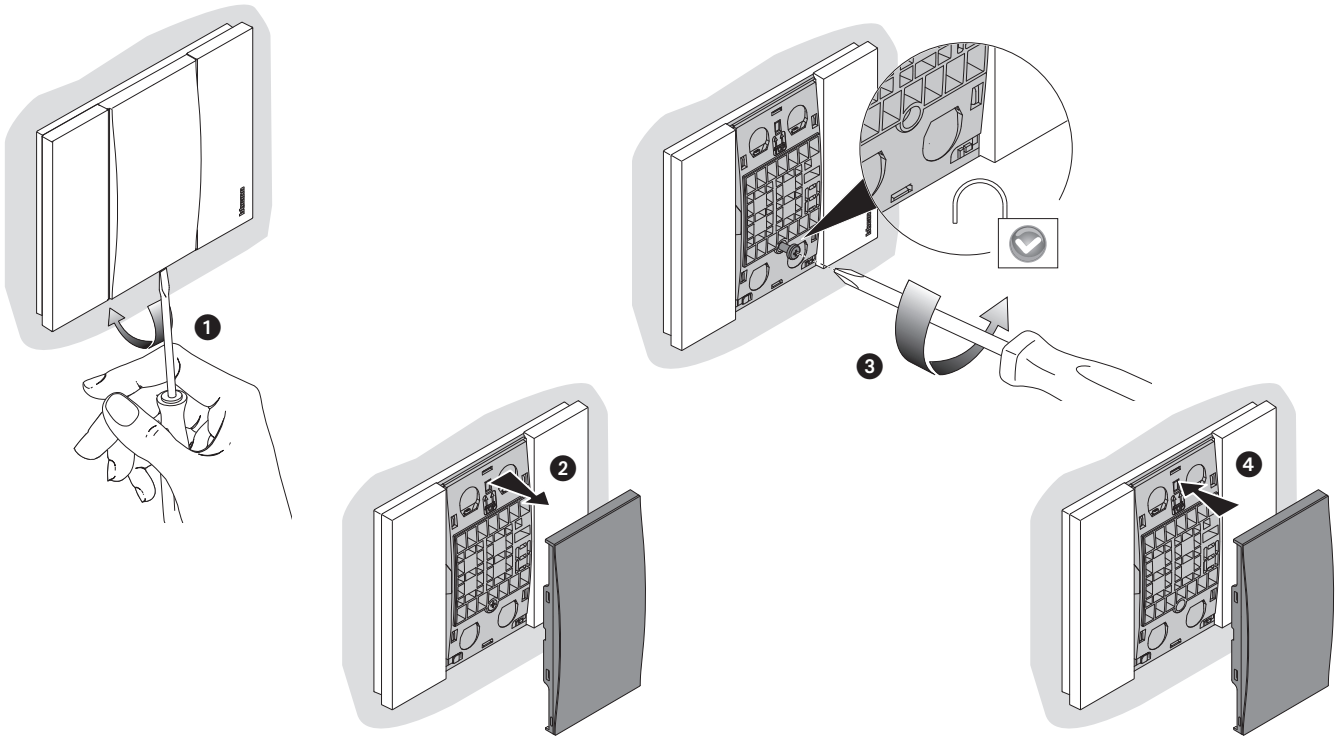

- **Descrizione**
- ***Description***
- **Description**
- ***Beschreibung***
- **Descripción**
- ***Beschrijving***
- **Descrição**
- ***Описание***
- الوصف

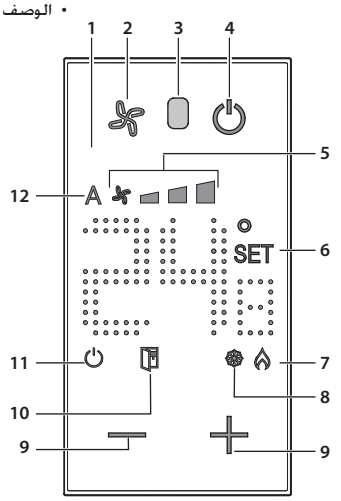

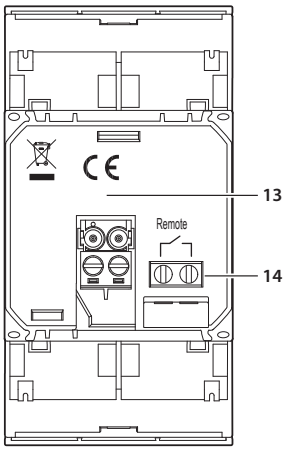

1. Display retroilluminato
2. Tasto ventola: imposta la velocità della ventola FAN-COIL su tre livelli più quello automatico.
3. Sensore luminosità
4. Tasto ON / OFF *
5. Indicatore velocità della ventola FAN-COIL, tre livelli.
6. Indicatore settaggio temperatura: appare quando è in corso l'impostazione della temperatura
7. Indicatore riscaldamento acceso
8. Indicatore raffrescamento acceso
9. Tasti per impostazione temperatura
10. Indicatore finestra: contatto locale attivo secondo la programmazione eseguita dall'installatore
11. Indicatore termostato OFF *
12. Indicatore funzionamento della ventola FAN-COIL in automatico.
13. Morsetti collegamento bus SCS
14. Morsetti collegamento contatto locale (finestra)

* Impianto in OFF significa temperatura di protezione per Riscaldamento (7°C) o Raffrescamento (35°C)

1. Backlight display
2. Fan key: sets the speed of the FAN-COIL on three levels plus automatic.
3. Lighting sensor
4. ON / OFF * key
5. FAN-COIL speed indicator, three levels.
6. Temperature setting indicator: appears when the temperature is being set
7. ON heating indicator
8. ON cooling indicator
9. Keys for temperature setting
10. Window indicator: active local contact according to the programming completed by the installer.
11. Thermostat OFF * indicator
12. FAN COIL in automatic mode indicator.
13. Bus SCS connection clamps
14. Local contact (window) connection clamps

* System OFF means Heating (7°C) or Cooling (35°C) protection temperature

1. Écran à rétro-éclairage
2. Touche ventilateur : règle la vitesse du ventilateur VENTILO-CONVECTEUR sur trois niveaux + niveau automatique.
3. Capteur de luminosité
4. Touche ON / OFF *
5. Indicateur de vitesse du ventilateur du VENTILO-CONVECTEUR (trois niveaux).
6. Indicateur réglage température : s'affiche quand le réglage de la température est en cours
7. Indicateur chauffage allumé
8. Indicateur climatisation allumée
9. Touches de réglages température
10. Indicateur fenêtre : contact local actif selon la programmation effectuée par l'installateur.
11. Indicateur thermostat OFF *
12. Indicateur de fonctionnement du ventilateur du VENTILO-CONVECTEUR en mode automatique.
13. Bornes de branchement bus SCS
14. Bornes de branchement contact local (fenêtre)

* Installation en OFF signifie température de protection pour Chauffage (7°C) ou Climatisation (35°C).

1. Display mit Rückbeleuchtung
2. Fan-Taste: Stellt die Geschwindigkeit des FANCOIL-Lüfters auf drei Stufen und auf die automatische Stufe ein.
3. Lichtsensor
4. Taste ON / OFF*
5. Anzeige der Geschwindigkeit des Fancoil-Lüfters, dreistufig.
6. Anzeige Temperatureinstellung: erscheint, wenn die Temperatureinstellung läuft.
7. Anzeige Heizung ON
8. Anzeige Kühlung ON
9. Tasten zur Temperatureinstellung
10. Fensteranzeige: lokaler Kontakt aktiv je nach Programmierung des Installateurs.
11. Anzeige Thermostat OFF *
12. Anzeige des Betriebs des FANCOIL-Lüfters im automatischen Modus.
13. Anschlussklemmen SCS-Bus
14. Anschluss lokaler Kontakt (Fenster)

* Anlage auf OFF bedeutet Schutztemperatur für Heizung (7°C) oder Kühlung (35°C).

1. Pantalla retroiluminada
2. Tecla ventilador: ajusta la velocidad del ventilador FAN-COIL en tres niveles más el automático.
3. Sensor de luminosidad
4. Botón ON / OFF*
5. Indicador velocidad del ventilador FAN-COIL, tres niveles.
6. Indicador de ajuste temperatura: aparece cuando se está ajustando la temperatura
7. Indicador de calefacción encendida
8. Indicador de refrigeración encendida
9. Teclas para el ajuste de la temperatura
10. Indicador ventana: contacto local activo según la programación efectuada por el instalador.
11. Indicador termostato OFF *
12. Indicador funcionamiento del ventilador FAN-COIL en automático.
13. Bornes de conexión para bus SCS
14. Bornes de conexión para contacto local (ventana)

* Sistema en OFF significa temperatura de protección para Calefacción (7°C) o Refrigeración (35°C)

1. Display met verlichting
2. Toets ventilator: stelt de snelheid van de FAN-COIL-ventilator in op drie standen plus de automatische stand.
3. Detector verlichting
4. ON/OFF*-toets
5. Indicator snelheid van de FAN-COIL-ventilator, drie standen.
6. Indicator temperatuurinstelling: wordt weergegeven tijdens het instellen van de temperatuur
7. Indicator verwarming ingeschakeld
8. Indicator koeling ingeschakeld
9. Toetsen voor temperatuurinstelling
10. Indicator raam: lokaal contact dat volgens de programmering (verricht door de installateur) is geactiveerd.
11. Indicator thermostaat OFF *
12. Indicator automatische werking van de FAN-COIL-ventilator.
13. Aansluitklemmen bus SCS
14. Aansluitklemmen lokaal contact (raam)

* Installatie UIT betekent de beschermingstemperatuur voor de verwarming (7°C) of de airconditioning (35°C)

1. Display retroiluminado
2. Tecla da ventoinha: configurar a velocidade da ventoinha do ventiloconvector (FAN-COIL) em três níveis, além daquele automático.
3. Sensor de luminosidade
4. Tecla ON / OFF*
5. Indicador de velocidade da ventoinha do ventiloconvector, três níveis.
6. Indicador de configuração da temperatura: aparece quando está em andamento a configuração da temperatura
7. Indicador de aquecimento ligado
8. Indicador de arrefecimento ligado
9. Teclas de configuração da temperatura
10. Indicator de janela: contato local ativo de acordo com a programação predisposta pelo instalador.
11. Indicador de termostato OFF *
12. Indicador de funcionamento da ventoinha do ventiloconvector em automático.
13. Bornes de conexão bus SCS
14. Bornes de conexão contacto local (janela)

* Equipamento em OFF significa temperatura de proteção para Aquecimento (7°C) ou Aquecimento (35°C)

1. Дисплей с задней подсветкой
2. Кнопка вентилятора: устанавливает скорость вентилятора ФАНКОЙЛА на три уровня плюс автоматический.
3. Световой сенсор
4. Кнопка ON/OFF*
5. Индикатор скорости вентилятора ФАНКОЙЛА, три уровня.
6. Индикатор настройки температуры: появляется во время настройки температуры
7. Индикатор включенного отопления
8. Индикатор включенного охлаждения
9. Кнопки для установки температуры
10. Индикатор окна: активация локального контакта согласно программированию, выполненному монтажником.
11. Индикатор термостата OFF *
12. Индикатор работы вентилятора ФАНКОЙЛА в автоматическом режиме.
13. Клеммы подключения шины SCS
14. Клеммы подключения локального контакта (окно)

* Система в режиме OFF означает защитную температуру для отопления (7°C) или охлаждения (35°C)

1. شاشة بإضاءة خلفية
2 - مفتاح المروحة: اضبط سرعة المروحة FAN-COIL. على ثلاث مستويات بالإضافة إلى المستوى الآلي.
3. حسَّاس الإضاءة.
4. مفتاح التشغيل / الإيقاف* (تشغيل / إيقاف)
5. مؤشر سرعة المروحة FAN-COIL. ثلاث مستويات.
6. مؤشر ضبط درجة الحرارة:
يظهر أثناء إعداد درجة الحرارة
7. مؤشر تشغيل التدفئة
8. مؤشر تشغيل التبريد
9. مفاتيح إعداد درجة الحرارة
10. مؤشر النافذة: موصل محلي نشط وفقًا للبرمجة التي نفذها القائم بالتركيب.
11. مؤشر الترموستات مُطفَأ إيقاف *
12. مؤشر عمل المروحة FAN-COIL على المستوى الآلي.
13. مشابك توصيل الناقل بالنظام السلكي المبسط إس سي إس
14. مشابك توصيل الاتصال المحلي (النافذة)
* في حالة توقف المنظومة فهذا يعني أن درجة حرارة حماية التسخين (7 درجات مئوية) أو التبريد (35 درجة مئوية)

- **Funzioni disponibili**
- ***Available functions***
- **Fonctions disponibles**
- ***Verfügbare Funktionen***
- **Funciones disponibles**
- ***Beschikbare functies***
- **Funções disponíveis**
- **Возможные функции**
- الوظائف المتوفرة

- Impostazione modalità impianto riscaldamento / raffrescamento - Impostazione formato temperatura (°C / °F) - Calibrazione temperatura - Gestione Contatto locale (finestra)	- *Heating/cooling system mode setting* - *Temperature format setting (°C / °F)* - *Temperature calibration* - *Management of Local contact (window))*	– Réglage modalité installation chauffage / climatisation - Réglage format température (°C / °F) - Calibrage température - Gestion Contact local (fenêtre)	- *Den Betriebsmodus Heizen oder Kühlen einstellen* - *Temperaturformat einstellen* (°C / °F) - *Temperatur kalibrieren* - *Lokales Kontaktmanagement (Fenster)*	- Ajuste modo sistema calefacción / refrigeración - Ajuste formato temperatura (°C / °F) - Calibración temperatura - Gestión de contacto local (ventana)
- *Instelling installatie verwarmen/ koelen* - *Instelling temperatuurformaat* (°C / °F) - *Afstelling temperatuur* - *Beheer lokaal contact (raam)*	- Configuração da modalidade instalação de aquecimento / arrefecimento - Configuração do formato da temperatura (°C / °F) - Calibração da temperatura - Gestão Contacto local (janela)	- *Настройка режима системы отопления/охлаждения* - *Настройка формата температуры* (°C / °F) - *Калибровка температуры* - *Управление локальным контактом (окно)*	- إعداد وضع منظومة التدفئة / التبريد - إعداد صيغة درجة الحرارة - إعداد وضع منظومة التدفئة / التبريد - إعداد صيغة درجة الحرارة(درجة مئوية/ درجة فهرنهايت) - معايرة درجة الحرارة - إدارة الاتصال المحلي (النافذة)	

- Il dispositivo alla prima accensione è impostato in modalità riscaldamento alla temperatura di protezione di 7 °C
- *When switched off for the first time, the device is set to 7 °C protection temperature heating mode*
- Au premier allumage, le dispositif est réglé sur la modalité chauffage à la température de protection de 7°C.
- *Das Gerät wird beim ersten Einschalten auf Heizbetrieb bei einer Schutztemperatur von 7 °C eingestellt.*
- Durante el primer encendido, el dispositivo está ajustado en la modalidad calefacción con una temperatura de protección de 7 °C
- *Bij de eerste inschakeling is het apparaat ingesteld op verwarming met de beschermingstemperatuur van 7 °C.*
- O dispositivo à primeira ligação está programado em modo de aquecimento à temperatura de proteção 7 °C
- *Для устройства при первом включении задан режим отопления при защитной температуре 7 °C*
- عند التشغيل يتم ضبط الجهاز على وضعية التسخين بدرجة حرارة الحماية 7 درجات مئوية

- **Nota**: attendere alcuni minuti prima di verificare di nuovo la temperatura ambiente misurata.
- ***Note**: wait a few minutes before checking the measured room temperature again.*
- **Note**: attendez quelques minutes avant de vérifier à nouveau la température ambiante mesurée.
- ***Anmerkung**: Warten Sie einige Minuten, bevor Sie die gemessene Umgebungstemperatur erneut überprüfen.*
- **Nota**: esperar unos minutos antes de comprobar de nuevo la temperatura ambiente medida.
- **Opmerking**: *wacht een aantal minuten alvorens de gemeten omgevingstemperatuur opnieuw te verifiëren.*
- **Nota**: aguarde alguns minutos antes de verificar novamente a temperatura ambiente medida.
- ***Примечание***: подождать несколько минут перед следующей проверкой измеренной температуры помещения.

ملحوظة: انتظر بضعة دقائق قبل التحقق مجددًا من درجة حرارة المكان التي تم قياسها.

- **Configurazione**
- ***Configuration***
- **Configuration**
- ***Konfiguration***
- **Configuración**
- ***Configuratie***
- **Configuração**
- **Конфигурация**
- الإعداد

- Per la configurazione ed installazione del dispositivo e qualsiasi altra informazione fare riferimento alla documentazione scaricabile dal sito.
- *For device configuration and installation and for any other information, refer to the documentation that can be downloaded from the website.*
- Pour la configuration et l'installation du dispositif et pour toute autre information, faire référence à la documentation téléchargeable en se rendant sur le site.
- *Für die Konfiguration und Installation des Geräts und alle anderen Informationen siehe die von der Website herunterladbare Dokumentation.*
- Para la configuración e instalación del dispositivo y para cualquier otra información, consultar la documentación que puede descargarse en el sitio.
- *Raadpleeg de documentatie die van de website gedownload kan worden voor de configuratie en installatie van het apparaat.*
- Para a configuração e a instalação do dispositivo e qualquer outra informação consultar a documentação que pode ser descarregada do site.
- Для конфигурирования и установки устройства и для получения любой другой информации обращаться к документации, которую можно скачать на сайте.
- *Cihazın konfigürasyonu ve kurulumu ile diğer bilgiler için siteden indirilebilecek dokümanlara bakınız.*
- لتهيئة وتركيب الجهاز ولأي معلومات أخرى. يُرجَى الرجوع إلى الوثائق التي يمكن تنزيلها من الموقع.

- **Caratteristiche tecniche**
- ***Technical features***
- **Caractéristiques techniques**
- ***Technische Daten***
- **Características técnicas**
- ***Technische eigenschappen***
- **Características técnicas**
- ***Технические характеристики***
- المواصفات الفنية

Alimentazione	18 – 27 Vdc
Assorbimento	60 mA max
Temperature di funzionamento	0 – 40 °C
Setpoint temperature	3 – 40 °C; incrementi di 0,5 °C
Sezione max cavi	2 x 0,5 mm² morsetto scs 1 x 1,5 mm² morsetto contatto remoto

Speisung	18 – 27 Vdc
Stromaufnahme	60 mA max
Betriebstemperatur	0 – 40 °C
Temperatursetpoint	3 – 40 °C; in Schritten von 0,5 °C
Max. Kabelschnitt	2 x 0,5 mm² SCS-Klemme 1 x 1,5 mm² Klemme ferngeschalteter Kontakt

Power supply	18 – 27 Vdc
Absorption	60 mA max
Operating temperature	0 – 40 °C
Temperature set-point	3 – 40 °C; increase of 0.5 °C
Max. cable section	2 x 0.5 mm² scs clamp 1 x 1.5 mm² remote contact clamp

Alimentación	18 – 27 Vcc
Consumo	60 mA max
Temperatura de funcionamiento	0 – 40 °C
Punto de ajuste temperaturas	3 – 40 °C; incrementos de 0,5 °C
Sección máx. de los cables	2 x 0,5 mm² borne scs 1 x 1,5 mm² borne contacto remoto

Alimentation	18 – 27 Vdc
Absorption	60 mA max
Température de fonctionnement	0 – 40 °C
Réglage température	3 – 40°C ; par palier de 0,5°C
Section max. câbles	2 x 0,5 mm² bornes SCS 1 x 1,5 mm² branchement contact à distance

Voeding	18 – 27 Vdc
Stroomopname	60 mA max
Bedrijfstemperatuur	0 – 40 °C
Temperatuur setpoint	3 – 40 °C; met stappen van 0,5 °C
Max. kabeldoorsnede	2 x 0.5 mm² aansluitklem scs 1 x 1,5 mm² aansluitklem contact op afstand

Alimentação	18 – 27 Vcc
Absorção	60 mA max
Temperaturas de funcionamento	0 – 40 °C
Set-point das temperaturas	De 3 a 40 °C; incrementos de 0,5 °C
Seção max cabos	2 x 0,5 mm² borne scs 1 x 1,5 mm² borne contacto remoto

Питание	18 – 27 В Пост. тока
Потребление	60 mA max
Рабочая температура	0 – 40 °C
Уставка температуры	3 – 40 °C; приращение 0,5 °C
Макс. сечение кабелей	2 x 0,5 мм² клемма scs 1 x 1,5 мм² клемма удаленного контакта

التغذية	18 - 27 فولت تيار مباشر
معدل الاستهلاك	60 مللي أمبير
درجة حرارة التشغيل	0 - 40 درجة مئوية
قيمة ضبط درجة الحرارة	3 - 40 درجة مئوية؛ زيادة 0,5 درجة مئوية
أقصى مقطع للكابلات	2 × 0,5 مم2 مشبك النظام السلكي المبسط اس سي اس 1 × 1,5 مم2 مشبك اتصال بعيد

• Avvertenze e diritti del consumatore

Leggere attentamente prima dell'uso e conservare per un riferimento futuro

Divieto di toccare le unità con le mani bagnate
Divieto di utilizzo di pulitori liquidi o aerosol
Divieto di occludere le aperture di ventilazione
Diveto di modificare i dispositivi
Divieto di rimuovere parti di protezione dai dispositivi
Divieto di installare le unità in prossimità di liquidi e polveri
Divieto di installare le unità in prossimità di fonti di calore / freddo o punti di emissione di aria calda/fredda
Divieto di installare le unità in prossimità di gas nocivi, polveri metalliche o simili
Divieto di fissaggio delle unità su superfici non adatte

Rischio caduta dei dispositivi a causa di cedimento della superficie su cui sono installati o installazione inappropriata
Togliere l'alimentazione prima di ogni intervento sull'impianto

Attenzione: le operazioni di installazione, configurazione, messa in servizio e manutenzione devono essere effettuate esclusivamente da personale qualificato.
Assicurarsi che l'installazione a parete sia effettuata correttamente
Effettuare la posa dei cavi rispettando le normative vigenti
Collegare i cavi di alimentazione secondo le indicazioni
Per eventuali espansioni di impianto utilizzare solo gli articoli indicati nelle specifiche tecniche

• Avertissements et droits du consommateur

Lire attentivement avant toute utilisation et installation de nos produits et conserver pour toute consultation en cas de besoin.

Interdiction de toucher les unités avec les mains mouillées.
Interdiction d'utiliser des produits de nettoyage liquides ou des aérosols.
Interdiction de boucher les ouvertures de ventilation.
Interdiction de modifier les dispositifs.
Interdiction des retirer les parties de protection des dispositifs.
Interdiction de confier l'installation à un opérateur non qualifié.
Interdiction d'installer les unités à proximité de liquides et poudres/poussières.
Interdiction d'installer les unités à proximité de sources de chaleur/froid ou de points d'émission d'air chaud/froid
Interdiction d'installer les unités à proximité de gaz nocifs, de poudres métalliques ou autres matières semblables.
Interdiction de fixer les unités sur des surfaces non appropriées.

Risque de chute des dispositifs en cas de rupture de la surface sur laquelle ils sont installés ou mauvaise installation.
Couper l'alimentation avant toute intervention sur l'installation.

Attention : les opérations d'installation, de configuration, de mise en service et d'entretien doivent être confiées à un personnel qualifié.
S'assurer que l'installation murale est correctement effectuée.
Effectuer la pose des câbles dans le respect des normes en vigueur.
Brancher les câbles d'alimentation dans le respect des indications fournies.
Pour les éventuelles extensions de l'installation, utiliser uniquement les articles indiqués dans les caractéristiques techniques.

• Advertencias y derechos del consumidor

Lea detenidamente antes del uso y conserve la documentación para consultas futuras

Se prohíbe tocar las unidades con las manos mojadas
Se prohíbe el uso de limpiadores líquidos o aerosoles
Se prohíbe tapar las aperturas de ventilación
Se prohíbe modificar los dispositivos
Se prohíbe desmontar las partes de protección de los dispositivos
Se prohíbe efectuar las operaciones de instalación por parte de operadores no cualificados
Se prohíbe instalar las unidades cerca de líquidos y polvo
Se prohíbe instalar las unidades cerca de fuentes de calor /frío o de puntos de emisión de aire caliente/frío
Se prohíbe instalar las unidades cerca de gases nocivos, polvo metálico o productos similares
Se prohíbe fijar las unidades en superficies no aptas

Riesgo de caída de los dispositivos por hundimiento de la superficie de montaje o instalación inadecuada
Corte la alimentación antes de intervenir en el sistema

Atención: Las operaciones de instalación, configuración, puesta en servicio y mantenimiento han de ser efectuadas exclusivamente por personal cualificado.
Asegúrese de que la instalación se haya efectuado correctamente
La colocación de los cables ha de cumplir las normativas vigentes
Conecte los cables de alimentación según las indicaciones
Para posibles expansiones del sistema, use solamente los artículos indicados en las especificaciones técnicas

Warnings and consumer rights

Read carefully before use and keep for future reference

Touching the units with wet hands is forbidden
Using liquid cleaners or aerosols is forbidden
Blocking the ventilation openings is forbidden
Modifying the devices is forbidden
Removing protective parts from the devices is forbidden
Installing the units near liquids and powders is forbidden
Installing the units near heat/cold sources or hot/cold air emission points is forbidden
Installing the units near harmful gases, metal dusts or similar is forbidden
Fastening the units on unsuitable surfaces is forbidden

Risk of devices falling because the surface on which they are installed collapses or inappropriate installation
Switch the power supply OFF before any work on the system

Caution: Installation, configuration, starting-up and maintenance must be performed exclusively by qualified personnel.
Check that the wall installation has been carried out correctly
Lay out the wires respecting the standards in force
Connect the power supply wires as indicated
Use only the items indicated in the technical specifications for any system expansions

• Hinweise und Rechte der Verbraucher

Vor Gebrauch, die Hinweise aufmerksam durchlesen und sorgfältig aufbewahren, um sie auch in Zukunft nachschlagen zu können.

Verbot, die Einheiten mit nassen Händen zu berühren
Verbot, Flüssigreiniger oder Aerosol zu benutzen
Verbot, die Belüftungsschlitze abzudecken
Verbot, die Vorrichtungen zu ändern
Verbot, die Schutzbleche von den Vorrichtungen abzunehmen
Verbot, die Installationsarbeiten von nicht qualifiziertem Personal vornehmen zu lassen
Verbot, die Einheit in der Nähe von Flüssigkeiten und Staub zu installieren
Die Einheit muss fern von Wärmequellen oder Warm- und Kaltluftemissionen installiert werden.
Verbot, die Einheit in der Nähe von giftigem Gas, Metallstaub o. ä. zu installieren
Verbot, die Einheit an ungeeignete Flächen zu befestigen

Risiko des Herabfallens der Vorrichtungen durch Nachlassen der Auflagefläche oder wegen falscher Installation
Die Stromversorgung abtrennen, bevor an der Anlage gearbeitet wird.

Achtung: die Installation, Konfiguration, Inbetriebnahme und Wartung dürfen nur von qualifizierten Fachleuten vorgenommen werden.
Sicherstellen, dass die Wandmontage richtig vorgenommen wird
Die Kabeln gemäß geltenden Normen verlegen
Die Stromkabeln gemäß Anweisungen anschließen
Bei eventuellen Anlagenerweiterungen ausschließlich die Artikel verwenden, die in den technischen Spezifikationen angegeben sind

• Waarschuwingen en rechten van de consument

Vóór het gebruik doorlezen en voor naslag bewaren

Het is verboden het apparaat met natte handen aan te raken
Het is verboden vloeibare reinigers of verstuivers te gebruiken
Het is verboden de ventilatie-openingen af te sluiten
Het is verboden het apparaat te wijzigen
Het is verboden om beschermende onderdelen van het apparaat te verwijderen
Het is verboden het apparaat door onervaren personeel te laten installeren
Het is verboden de apparaten te installeren in de buurt van vloeistoffen en stof
Het is verboden om de units te installeren in de buurt van koude-/warmtebronnen of afgiftepunten van koude/warme lucht
Het is verboden de apparaten te installeren in de buurt van schadelijke gassen, metaalstof of soortgelijke materialen
Het is verboden de units te bevestigen aan ongeschikte oppervlakken

Gevaar voor vallen van de apparaten als het oppervlak waarop ze geïnstalleerd zijn instort of wegens een verkeerde installatie
Verwijder de spanning alvorens werkzaamheden aan de installatie te verrichten

Opgelet: laat de installatie, de configuratie, de inbedrijfstelling en het onderhoud uitsluitend verrichten door gekwalificeerd personeel.
Controleer of de installatie aan de muur correct is verricht
Breng de kabels aan volgens de toepasselijke normen
Sluit de voedingskabels aan volgens de aanwijzingen
Gebruik uitsluitend de artikelen die in de technische specificaties zijn gegeven voor de eventuele uitbreiding van de installatie

• Advertências e direitos do consumidor

Ler atentamente antes do uso e guardar para qualquer futura referência

Proibição de tocar as unidades com as mãos molhadas
Proibição da utilização de produtos de limpeza líquidos ou aerossóis
Proibição de obstruir as aberturas de ventilação
Proibição de alterar os dispositivos
Proibição de remover peças de proteção dos dispositivos
Proibição de realizar trabalhos de instalação por parte de operadores não qualificados
Proibição de instalar as unidades em proximidade de líquidos e pós
Proibição de instalar as unidades em proximidade de fontes de calor / frio ou pontos de emissão de ar quente/frio
Proibição de instalar as unidades em proximidade de gases nocivos, pós metálicos ou similares
Proibição de fixação das unidades sobre superfícies não adequadas

Risco de queda dos dispositivos, devido a desabamento da superfície em que estão instalados ou instalação inadequada
Tirar a alimentação elétrica antes de qualquer intervenção sobre a instalação

Atenção: as operações de instalação, configuração, colocação em serviço e manutenção devem ser realizadas exclusivamente por pessoal qualificado.
Certificar-se de que a instalação de parede seja realizada corretamente
Proceder à colocação dos cabos atendo-se escrupulosamente às normas vigentes
Conectar os cabos de alimentação de acordo com as prescrições
Face a eventuais extensões de instalações utilizar exclusivamente os artigos listados nas especificações técnicas

• Предупреждения и права потребителя

Внимательно изучить перед применением и сохранить для дальнейшего обращения

Запрещено прикасаться к узлам мокрыми руками
Запрещено использовать жидкие чистящие средства или аэрозоли
Запрещено загораживать вентиляционные отверстия
Запрещено вносить изменения в устройства
Запрещено извлекать защитные компоненты из устройств
Запрещено выполнение установки неквалифицированными работниками
Запрещено устанавливать узлы вблизи жидких и порошкообразных веществ
Запрещено устанавливать устройства вблизи источников тепла/холода или мест выпуска горячего/холодного воздуха.
Запрещено устанавливать узлы вблизи вредных газов, металлических порошков или подобных веществ
Запрещено закреплять узлы на непригодных поверхностях

Опасность падения устройств вследствие проседания поверхности, на которой они установлены, или ненадлежащей установки
Отключить питание перед выполнением каких-либо операций с системой

Внимание: операции установки, конфигурирования, ввода в эксплуатацию и техобслуживания должны выполняться только квалифицированным персоналом.
Убедиться в правильном выполнении настенной установки
Выполнить прокладку кабелей в соответствии с действующими нормами
Соединить кабели питания согласно указаниям
Для расширения системы использовать только изделия, указанные в технических спецификациях

• تنبيهات وحقوق المستهلك

قم بقراءتها بعناية قبل الاستخدام، والاحتفاظ بها للرجوع إليها في المستقبل.

ممنوع لمس الوحدات بأيدي مُبللة.
ممنوع استخدام منظفات سائلة أو آيروسول.
ممنوع سدّ فتحات التهوية.
ممنوع إدخال تعديلات بالأجهزة.
ممنوع إزالة أجزاء الحماية عن الأجهزة.
ممنوع القيام بأعمال التركيب بواسطة عامل غير مؤهل.
ممنوع تركيب الوحدات على مقربة من سوائل وأتربة.
ممنوع تركيب الوحدات على مقربة من مصادر الحرارة /البرودة أو نقاط انبعاث الهواء الساخن / البارد
ممنوع تركيب الوحدات على مقربة من غازات ضارة أو أتربة معدنية أو ما شابه ذلك.
ممنوع تثبيت الوحدات على أسطح غير مناسبة.

خطر سقوط الأجهزة بسبب سقوط السطح الذي تم تركيبها عليه أو القيام بتركيب غير صحيح.
افصل التغذية قبل كل عملية تدخل بالمنظومة.

تنبيه: يجب أن تتم عمليات التركيب، الإعداد، التشغيل، والصيانة حصريًا بواسطة موظفين مؤهلين
تحقق من أن التركيب بالحائط قد تم بشكل صحيح.
ضع الكابلات مع مراعاة اللوائح السارية.
قم بتوصيل كابلات التغذية وفقًا للإرشادات.
بالنسبة لعمليات توسع المنظومة، استخدم فقط العناصر المُشار إليها في المواصفات الفنية.